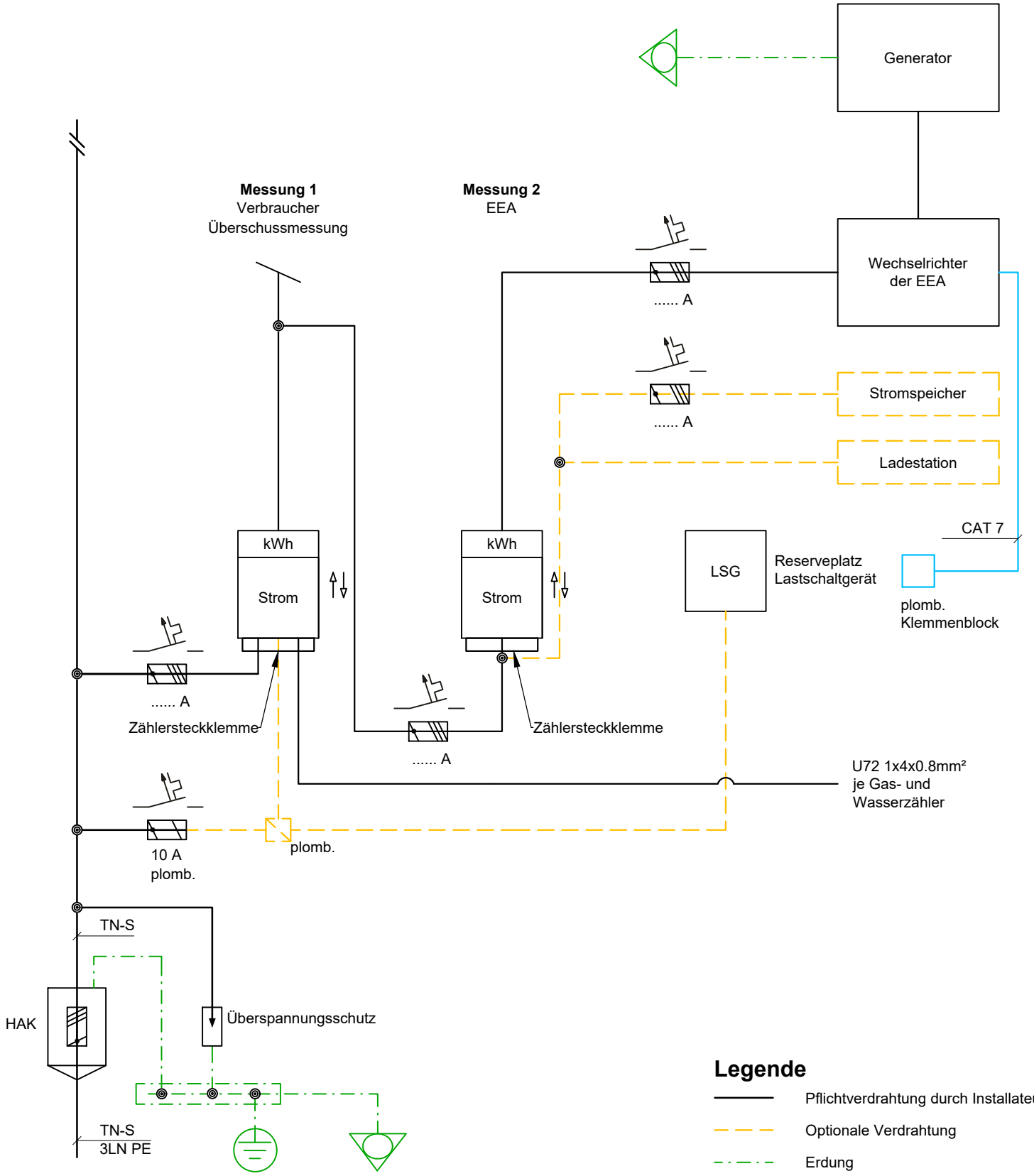

Legende

- Pflichtverdrahtung durch Installateur
- Optionale Verdrahtung
- Erdung
- NA Schutz / Anforderungen

Einspeisung Energieerzeugungsanlagen (EEA) ≥ 30kVA

Prinzipschema

Ihr regionaler Energieversorger.

SWG

Brühlstrasse 15
2540 Grenchen

Tel. 032 654 66 66
www.swg.ch
info@swg.ch

Gez.	eg	08.06.2022	Ind.	Gez.	Gepr.	Datum	Änderungen	Plan Nr.
Gepr.	am	08.06.2022	a	eg	as	21.07.2022	Beschriftungs-Anpassung	**TN-1072b**
Format	297 x 210		b	eg	im	03.11.2022	Zählerszeckklemme	Anlage Nr. ----
Massstab	---		c	--	--	--	--	Therefore Nr. 110-7-2017-004

G:\CAD_SWG\06_Topf SWG\110-7-2017-004 Normblätter Topf\028_Einspeisung Energieerzeugungs Anlagen ≥ 30kVA\04 Master\110-7-2017-004-028_d01.dwg